WINTER CUP 2022

The 75th All Japan High School Basketball Championship

2022年12月23日～12月29日

【東京体育館】
Aコート：カップヌードルコート
Bコート：ZTEコート
Cコート：ENEOSコート
Dコート：ジョーダンコート
Mコート：カップヌードルコート
【大田区総合体育館】
Eコート：
Fコート：

＜男子＞ 組合せ

23(金)	24(土)	25(日)	26(月)	27(火)	28(水)	12月29(木)	28(水)	27(火)	26(月)	25(日)	24(土)	23(金)
1回戦		2回戦	3回戦	準々決勝	準決勝	決勝	準決勝	準々決勝	3回戦	2回戦	1回戦	
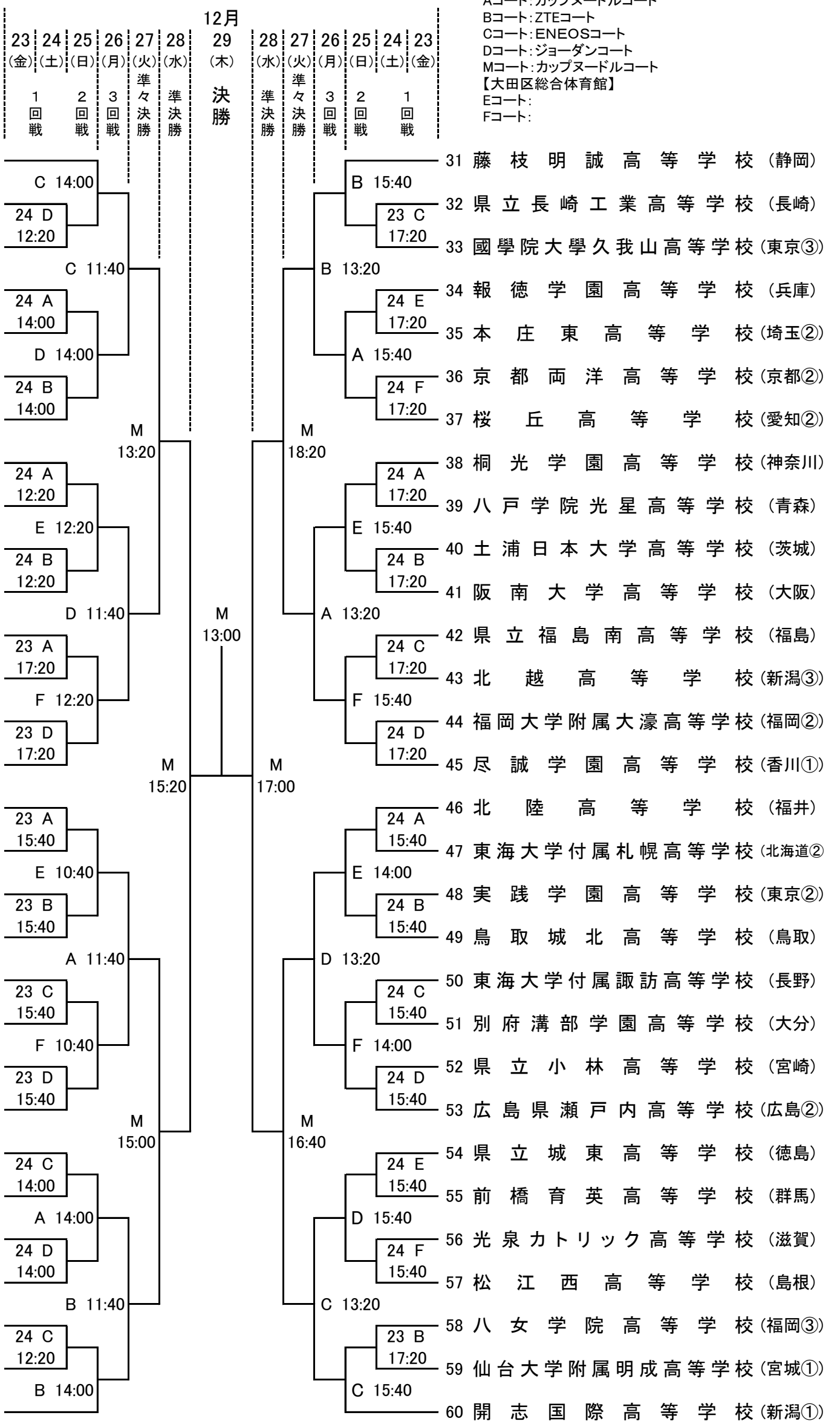
- 1 福岡第一高等学校（福岡①）
- 2 県立一関工業高等学校（岩手）
- 3 船橋市立船橋高等学校（千葉）
- 4 正智深谷高等学校（埼玉①）
- 5 九州学院高等学校（熊本）
- 6 白樺学園高等学校（北海道①）
- 7 美濃加茂高等学校（岐阜）
- 8 東北高等学校（宮城②）
- 9 金沢高等学校（石川）
- 10 新田高等学校（愛媛）
- 11 日本航空高等学校（山梨）
- 12 関西高等学校（岡山）
- 13 県立鹿児島工業高等学校（鹿児島）
- 14 帝京長岡高等学校（新潟②）
- 15 県立広島皆実高等学校（広島①）
- 16 洛南高等学校（京都①）
- 17 県立高岡工芸高等学校（富山）
- 18 県立佐賀北高等学校（佐賀）
- 19 県立豊浦高等学校（山口）
- 20 羽黒高等学校（山形）
- 21 四日市メリノール学院高等学校（三重）
- 22 和歌山南陵高等学校（和歌山）
- 23 八王子学園八王子高等学校（東京①）
- 24 県立豊見城高等学校（沖縄）
- 25 県立高松商業高等学校（香川②）
- 26 県立能代科学技術高等学校（秋田）
- 27 県立宇都宮工業高等学校（栃木）
- 28 明徳義塾高等学校（高知）
- 29 奈良育英高等学校（奈良）
- 30 中部大学第一高等学校（愛知①）
- 31 藤枝明誠高等学校（静岡）
- 32 県立長崎工業高等学校（長崎）
- 33 國學院大學久我山高等学校（東京③）
- 34 報徳学園高等学校（兵庫）
- 35 本庄東高等学校（埼玉②）
- 36 京都両洋高等学校（京都②）
- 37 桜丘高等学校（愛知②）
- 38 桐光学園高等学校（神奈川）
- 39 八戸学院光星高等学校（青森）
- 40 土浦日本大学高等学校（茨城）
- 41 阪南大学高等学校（大阪）
- 42 県立福島南高等学校（福島）
- 43 北越高等学校（新潟③）
- 44 福岡大学附属大濠高等学校（福岡②）
- 45 尽誠学園高等学校（香川①）
- 46 北陸高等学校（福井）
- 47 東海大学付属札幌高等学校（北海道②
- 48 実践学園高等学校（東京②）
- 49 鳥取城北高等学校（鳥取）
- 50 東海大学付属諏訪高等学校（長野）
- 51 別府溝部学園高等学校（大分）
- 52 県立小林高等学校（宮崎）
- 53 広島県瀬戸内高等学校（広島②）
- 54 県立城東高等学校（徳島）
- 55 前橋育英高等学校（群馬）
- 56 光泉カトリック高等学校（滋賀）
- 57 松江西高等学校（島根）
- 58 八女学院高等学校（福岡③）
- 59 仙台大学附属明成高等学校（宮城①）
- 60 開志国際高等学校（新潟①）